M034 – ESAME DI STATO DI ISTITUTO PROFESSIONALE

CORSO DI ORDINAMENTO

Indirizzo: TECNICO DELLA GESTIONE AZIENDALE AD INDIRIZZO INFORMATICO

Tema di: ECONOMIA D'AZIENDA

Il sistema informativo aziendale è costituito dall'insieme delle informazioni utilizzate, prodotte ed elaborate da un'azienda durante l'esecuzione dei processi aziendali.

Il candidato descriva requisiti, compiti e sottosistemi del sistema informativo aziendale, tenendo conto in modo particolare delle tecnologie informatiche che diventano sempre più indispensabili nell'ambito di un'impresa.

Dopo aver illustrato l'argomento, il candidato sviluppi due dei tre temi riportati di seguito:

A

Il candidato esponga e commenti le fasi in cui si sviluppa il processo di pianificazione all'interno di un'azienda e si soffermi poi sui seguenti argomenti:

- la definizione e le funzioni del budget d'esercizio
- i motivi della particolare importanza della pianificazione
- le differenze tra i costi fissi e i costi variabili e le problematiche connesse alla loro individuazione.

B

Il candidato completi lo Stato patrimoniale di un'azienda al 31.12. considerando i seguenti dati ed inserendo gli importi mancanti:

- capitale proprio: 20% del totale fonti
- ROE 7%
- Indice di rigidità degli impieghi: 65%

M034 – ESAME DI STATO DI ISTITUTO PROFESSIONALE

CORSO DI ORDINAMENTO

Indirizzo: TECNICO DELLA GESTIONE AZIENDALE AD INDIRIZZO INFORMATICO

Tema di: ECONOMIA D'AZIENDA

Stato patrimoniale

Attività	€	Passività	€
A) Crediti verso soci per versamenti ancora dovuti		A) Patrimonio netto • Capitale • Riserve • Utile/Perdita d'esercizio	
B) Immobilizzazioni I) Immobilizzazioni immateriali II) Immobilizzazioni materiali III) Immobilizzazioni finanziarie		B) Fondi per rischi ed oneri	92.000
C) Attivo circolante I) Rimanenze II) Crediti III) Attività finanziarie IV) Disponibilità liquide		C) T.F.R. di lavoro subordinato	158.000
		D) Debiti	
D) Ratei e risconti	48.000	E) Ratei e risconti	24.000
Totale	**3.500.000**	**Totale**	**3.500.000**

Il candidato effettui in seguito l'analisi per indici ed interpreti i risultati ottenuti, con particolare riguardo:

- alla composizione degli impieghi (attività)
- all'incidenza del capitale proprio
- all'analisi della situazione finanziaria (indici di solidità)
- agli indici di liquidità

C

Dopo la fase di ricerca di potenziali collaboratori, le aziende devono confrontarsi con la selezione del personale, una fase questa che richiede molta abilità, attenzione ed esperienza. Il candidato descriva le più importanti procedure di selezione, dalla pre-selezione alla scelta definitiva. Si soffermi inoltre sulla valutazione periodica del personale e sulle politiche di retribuzione e di incentivazione.

Durata massima della prova: 6 ore.
È consentito soltanto l'uso del Codice Civile non commentato e di calcolatrici non programmabili.
Non è consentito lasciare l'Istituto prima che siano trascorse 3 ore dalla dettatura del tema.

Sessione ordinaria 2009
Seconda prova scritta
*
*

M049 – ESAME DI STATO DI ISTITUTO PROFESSIONALE

CORSO DI ORDINAMENTO

Indirizzo: TECNICO DELLE INDUSTRIE ELETTRONICHE

Tema di: ELETTRONICA, TELECOMUNICAZIONI E APPLICAZIONI

Il candidato, formulando eventuali ipotesi aggiuntive, dimensioni il circuito di figura:

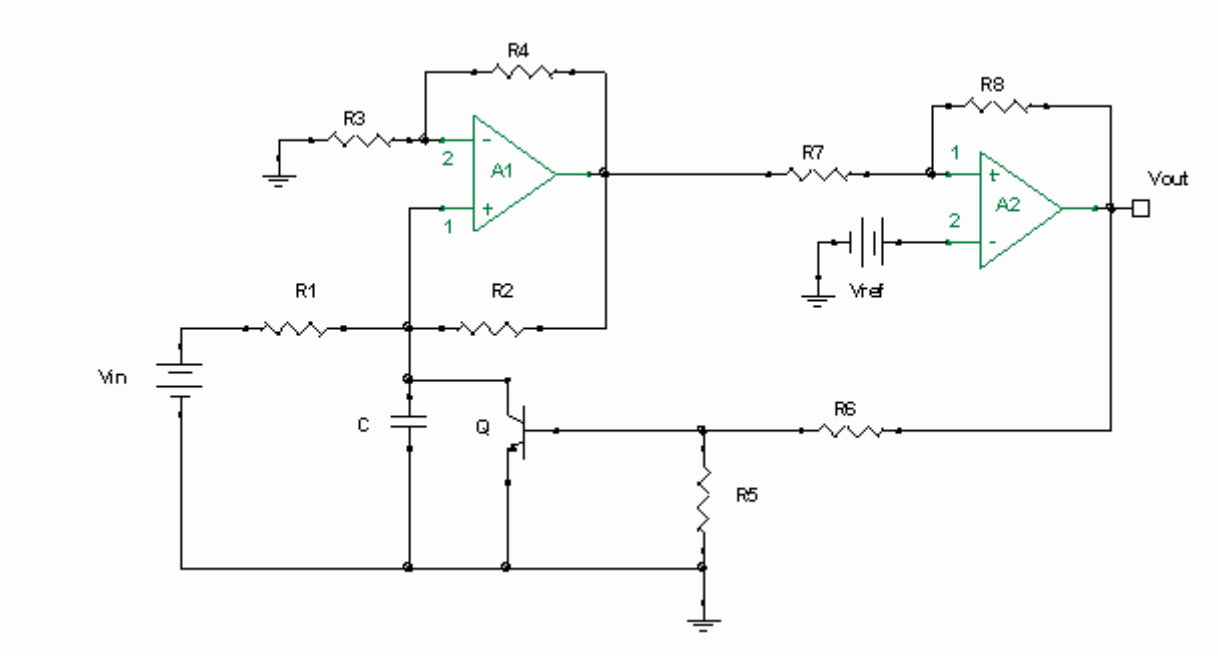

in modo che:

- si abbia un segnale d'uscita a frequenza 500 Hz quando in ingresso viene applicato un segnale pari a 5 V.
- all'uscita del primo amplificatore si abbia un segnale triangolare con ampiezza variabile tra +3 V e +9 V.
- gli impulsi ottenuti all'uscita del secondo amplificatore abbiano durata trascurabile rispetto al periodo del segnale.

Calcoli, inoltre, i valori estremi della tensione in corrispondenza dell'ingresso non invertente del secondo amplificatore operazionale.

Si consideri R1 = R2 = R3 = R4 = R

Durata massima della prova: 6 ore.
È consentito soltanto l'uso di manuali tecnici e di calcolatrici non programmabili.
Non è consentito lasciare l'Istituto prima che siano trascorse 3 ore dalla dettatura del tema.

M058 – ESAME DI STATO DI ISTITUTO PROFESSIONALE

CORSO DI ORDINAMENTO

Indirizzo: TECNICO DELLE INDUSTRIE MECCANICHE

Tema di: MACCHINE A FLUIDO

Per l'irrigazione di un campo si vuole utilizzare una pompa centrifuga da inserire in un impianto che pesca da un pozzo artesiano con pelo libero pressoché costante (v. **Fig. 1**).

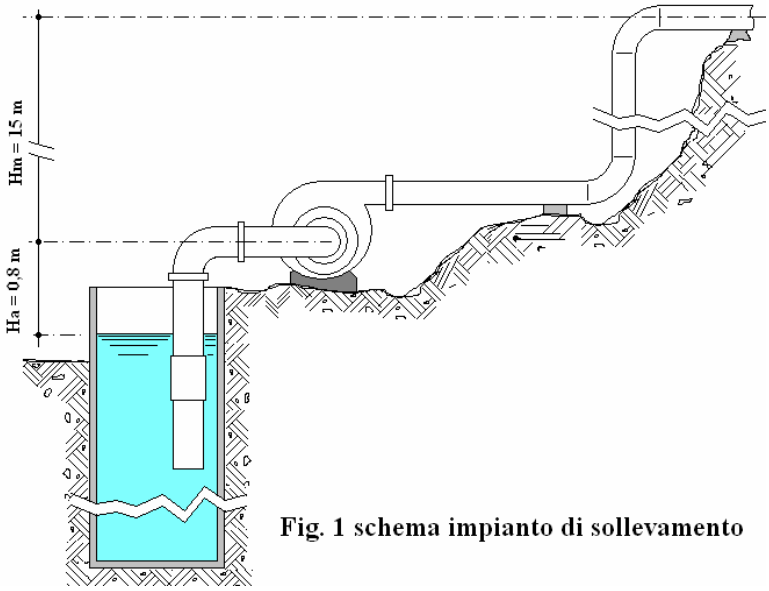

Fig. 1 schema impianto di sollevamento

Da catalogo, la pompa offre le prestazioni come indicato nella seguente **Tab. 1** in funzione del numero di giri.

Prestazioni della pompa		
n [giri/min]	**Q** [l/min]	**Hm** [m]
1450	4.000	11,2
	3.000	13
	2.500	14,4
	2.000	14,8
1600	4.000	15,2
	3.000	16,8
	2.500	17
2000	4.000	24,1
	3.000	25,5
2500	4.000	38,8

Tab. 1

M058 – ESAME DI STATO DI ISTITUTO PROFESSIONALE

CORSO DI ORDINAMENTO

Indirizzo: TECNICO DELLE INDUSTRIE MECCANICHE

Tema di: MACCHINE A FLUIDO

Il diametro alla mandata è pari ad 80 mm ed il suo rendimento medio è $\eta = 0,8$.

Si consideri, inoltre, che: le perdite localizzate sono pari a 2,5 m, la lunghezza totale della condotta alla mandata è di 90 m, la velocità dell'acqua è di 6 m/s, il dislivello tra la pompa e la sezione d'uscita è di 15 m.

Il candidato, scelto con motivato criterio, ogni altro dato necessario, calcoli:

1. la corsa e l'alesaggio di un motore Diesel 4T da accoppiare alla pompa;
2. il consumo specifico nell'ipotesi che il rendimento complessivo del motore sia pari a 0,32;
3. il peso del combustibile bruciato in un cilindro in un ciclo.

Durata massima della prova: 6 ore.
È consentito soltanto l'uso di tavole numeriche, manuali tecnici e calcolatrici non programmabili.
Non è consentito lasciare l'Istituto prima che siano trascorse 3 ore dalla dettatura del tema.

M065 – ESAME DI STATO DI ISTITUTO PROFESSIONALE

CORSO DI ORDINAMENTO

Indirizzo: TECNICO SERVIZI SOCIALI

Tema di: PSICOLOGIA GENERALE E APPLICATA

Il candidato svolga, a scelta, uno degli argomenti proposti:

I)

La diversità, quando si accompagna ad una situazione di handicap, può rappresentare una condizione esistenziale complessa e difficile. Spesso è resa ancor più problematica dalle condizioni imposte dal sistema sociale di appartenenza in rapida evoluzione, all'interno del quale ancora coesistono disinformazione, pregiudizio, scarsa sensibilità alle problematiche dell'integrazione.

Prendendo spunto dalla considerazione sopra esposta, il candidato operi le sue riflessioni ponendo in evidenza:

- tipologie, cause, comportamenti caratteristici delle diverse forme di disabilità;
- dinamiche collegate alla presenza di un soggetto disabile all'interno del nucleo familiare;
- difficoltà che accompagnano il processo di integrazione della persona disabile;
- interventi che favoriscono l'integrazione della persona disabile con particolare riferimento alle azioni/progetti che coinvolgono anche il tecnico dei servizi sociali.

II)

La cronaca quotidiana riporta spesso episodi di violenza che hanno come vittime donne e bambini. Numerosi sono anche gli episodi di maltrattamenti fisici e psicologici che si svolgono tra le pareti domestiche.

Gli atti di violenza sono causati da modelli di pensiero e di comportamento scaturiti da vari fattori, alcuni dei quali possono avere origine in problematiche familiari.

Il candidato, in relazione alle precedenti affermazioni, operi una riflessione ponendo in evidenza:

- il ruolo espletato dalla famiglia nel processo educativo;
- le conseguenze più frequenti a livello psicologico e comportamentale di episodi di maltrattamenti subiti o di cui si è spettatori involontari;
- gli interventi di supporto attuabili dal Tecnico dei Servizi sociali a sostegno di soggetti e famiglie coinvolti in episodi di abusi e maltrattamenti.

Durata massima della prova: 6 ore.
È consentito soltanto l'uso del dizionario di italiano.
Non è consentito lasciare l'Istituto prima che siano trascorse 3 ore dalla dettatura del tema.

M071 – ESAME DI STATO DI ISTITUTO PROFESSIONALE

CORSO DI ORDINAMENTO

Indirizzo: TECNICO DEI SERVIZI DELLA RISTORAZIONE

Tema di: ECONOMIA E GESTIONE DELLE AZIENDE RISTORATIVE

La crisi attuale del turismo non è solo di carattere congiunturale. La stretta economica e la diminuzione dei consumi hanno accentuato le tendenze negative già in atto da alcuni anni.
Un aspetto strutturale della crisi del turismo è legato all'inadeguatezza del sistema ricettivo e allo squilibrio che si è venuto a creare, da un punto di vista qualitativo, fra la domanda e l'offerta di servizi turistici e alberghieri.
L'età media delle strutture alberghiere è elevata, la dimensione media delle imprese turistiche è modesta e frazionata, i costi sono alti, la gestione si concentra soprattutto sulla conservazione dell'esistente e le iniziative innovative sono rare. Il candidato elenchi e commenti le principali cause della crisi strutturale del turismo alberghiero in Italia.

Dopo aver illustrato l'argomento, il candidato sviluppi due dei tre temi riportati di seguito.

A

II bilancio d'esercizio costituisce il documento che rappresenta il quadro del patrimonio aziendale e finanziario di un'azienda alla chiusura dell'esercizio e il risultato economico d'esercizio. Il candidato si soffermi in seguito su tre dei seguenti punti, integrando la trattazione con adeguati esempi numerici:

- il collegamento tra contabilità e bilancio;
- i principi contabili nazionali ed internazionali, quali punti di riferimento per la corretta e regolare tenuta della contabilità e per la formazione del bilancio d'esercizio;
- i criteri di valutazione degli elementi del patrimonio aziendale;
- gli scopi della rielaborazione del bilancio e le fasi dell'interpretazione dello Stato patrimoniale e del Conto economico.

B

Il candidato rediga un prospetto di riepilogo dei principali adempimenti previsti per legge a carico del datore di lavoro nei confronti dei dipendenti, dell'INPS, dell'INAIL e dell'amministrazione finanziaria, distinguendo tra adempimenti mensili ed annuali.
Sviluppi inoltre i seguenti aspetti della riforma del mercato del lavoro:

- le principali caratteristiche dei nuovi contratti;
- le opportunità per le imprese e per i lavoratori;
- i rischi e le criticità.

M071 – ESAME DI STATO DI ISTITUTO PROFESSIONALE

CORSO DI ORDINAMENTO

Indirizzo: TECNICO DEI SERVIZI DELLA RISTORAZIONE

Tema di: ECONOMIA E GESTIONE DELLE AZIENDE RISTORATIVE

C

Le informazioni desunte dall'analisi dei costi pieni e da quella dei costi diretti portano a conclusioni e decisioni differenti. L'analisi dei costi parziali fornisce indicazioni più precise per quanto riguarda la redditività dei prodotti. Il candidato, dopo aver descritto i sistemi di contabilità a costi pieni (full costing) e a costi diretti (direct costing), evidenziando vantaggi e svantaggi dei due metodi, risolva il seguente caso:
Un'azienda alberghiera ha una capacità ricettiva annua di 24.000 pernottamenti, sostiene costi fissi annuali pari a 600.000 € e costi variabili per la mezza pensione di 36 €. Il prezzo unitario della mezza pensione è di 80 €.

Il candidato sviluppi i seguenti punti:

- presenti l'analisi del break even point, sia da un punto di vista matematico che grafico, evidenziando le aree di utile e di perdita;
- ipotizzando un incremento del 15% dei costi fissi, determini il nuovo punto di equilibrio (ricalcolando il break even point);
- descriva la situazione che si verrebbe a verificare in caso di riduzione del prezzo di mezza pensione a 65 €;
- presenti il risultato economico corrispondente ad una ricettività pari al 70% della capacità ricettiva e con riferimento ai dati iniziali.

Durata massima della prova: 6 ore.
È consentito soltanto l'uso del Codice Civile non commentato e di calcolatrici non programmabili.
Non è consentito lasciare l'Istituto prima che siano trascorse 3 ore dalla dettatura del tema.

M079 – ESAME DI STATO DI ISTITUTO PROFESSIONALE

CORSO DI ORDINAMENTO

Indirizzo: TECNICO DEI SERVIZI TURISTICI

Tema di: ECONOMIA E TECNICA DELL'AZIENDA TURISTICA

La crisi economica si ripercuote anche sul turismo, sulla domanda di lavoro di questo settore e del suo indotto.
Il flusso turistico proveniente dall'estero è sceso costantemente negli ultimi mesi, la situazione è strettamente legata alle condizioni economiche di paesi come gli Stati Uniti e gli Stati del Nord Europa che risentono maggiormente della crisi economica. Attraverso un forte incentivo al turismo nazionale si potrebbe contribuire al superamento della congiuntura, a patto che gli imprenditori turistici siano disposti a creare pacchetti di viaggio innovativi.
Il candidato esponga le possibili soluzioni dei problemi legati all'attuale contingenza economica e si soffermi in particolare sui punti di forza, sulle misure che consentano di eliminare i punti di debolezza, sulle opportunità e sulle strategie necessarie ad attenuare i rischi.

Il candidato, dopo aver trattato l'argomento, sviluppi due dei tre temi riportati di seguito.

A

Ogni prodotto, partendo dalla fase di progettazione, attraverso l'esordio sul mercato e fino al suo ritiro, passa attraverso fasi che ne caratterizzano il ciclo di vita. Questo fenomeno può riguardare i prodotti delle singole imprese o le località turistiche nel loro complesso.
Il candidato rappresenti graficamente il ciclo di vita del prodotto e ne descriva le singole fasi, indicando su quali concetti si basa questo metodo.
Illustri inoltre le strategie di marketing che corrispondono a ciascuna delle fasi e le diverse strategie di diversificazione e di rilancio.
Presenti infine, per un prodotto/servizio a sua scelta, una tabella indicante, per ciascuna fase:

- gli obiettivi,
- il mercato,
- la concorrenza,
- la gamma e la qualità del prodotto,
- il prezzo,
- le strategie di comunicazione,
- le politiche di distribuzione.

M079 – ESAME DI STATO DI ISTITUTO PROFESSIONALE

CORSO DI ORDINAMENTO

Indirizzo: TECNICO DEI SERVIZI TURISTICI

Tema di: ECONOMIA E TECNICA DELL'AZIENDA TURISTICA

B

Gli Hotel A e B presentano i seguenti bilanci:

Attività	Hotel A	Hotel B	Passività	Hotel A	Hotel B
A) Crediti verso soci per versamenti ancora dovuti	0	0	A) Patrimonio netto ▪ Capitale ▪ Riserve ▪ Utile dell'esercizio	 500.000 100.000 150.000	 1.200.000 150.000 300.000
B) Immobilizzazioni I) Immobilizzazioni immateriali II) Immobilizzazioni materiali III) Immobilizzazioni finanziarie	 80.000 2.040.000	 60.000 2.500.000	B) Fondi per rischi ed oneri	80.000	100.000
C) Attivo circolante I) Rimanenze II) Crediti III) Attività finanziarie IV) Disponibilità liquide	 70.000 170.000 0 30.000	 130.000 270.000 150.000 62.000	C) T.F.R. di lavoro subordinato	110.000	180.000
			D) Debiti	1.500.000	1.256.000
D) Ratei e risconti	75.000	28.000	E) Ratei e risconti	25.000	14.000
Totale	**2.465.000**	**3.200.000**	**Totale**	**2.465.000**	**3.200.000**

M079 – ESAME DI STATO DI ISTITUTO PROFESSIONALE

CORSO DI ORDINAMENTO

Indirizzo: TECNICO DEI SERVIZI TURISTICI

Tema di: ECONOMIA E TECNICA DELL'AZIENDA TURISTICA

Conto economico

	Hotel A	**Hotel B**
A) Valore della produzione (+)	7.400.000	2.600.000
B) Costi di produzione (-)	7.040.000	2.100.000
= Differenza tra valore e costi di produzione	360.000	500.000
C) Proventi e oneri finanziari (±)	- 65.000	- 32.000
D) Rettifiche valore di attività finanziarie (±)	0	+ 15.000
E) Proventi e oneri straordinari (±)	- 35.000	+ 57.000
= Risultato prima delle imposte	260.000	540.000
Imposte sul reddito dell'esercizio (-)	- 110.000	- 240.000
= Utile (perdita) dell'esercizio	150.000	300.000

Il candidato presenti la valutazione della situazione patrimoniale, finanziaria e reddituale delle due strutture alberghiere con riferimento al calcolo dello Stato patrimoniale percentualizzato, al calcolo e all'interpretazione dei principali indici di bilancio. Indichi in particolare quale dei due alberghi ha la migliore struttura patrimoniale e finanziaria e quale è riuscito ad avere maggiori risultati reddituali.
Rediga infine una relazione sullo stato di salute delle due aziende ed esprima un'opinione in merito al subentro, in qualità di socio, in una delle due società.

C

Il candidato sviluppi un'idea imprenditoriale nel settore turistico del proprio territorio di provenienza, cercando di definire la fattibilità e sviluppando i seguenti punti:

- la descrizione della business idea,
- la descrizione dei fattori ambientali e strutturali della zona prescelta,
- l'analisi dei segmenti di mercato prescelti,
- la descrizione dei prodotti/servizi da offrire,
- l'organigramma dell'azienda,
- la previsione degli investimenti, delle spese iniziali e delle spese correnti,
- l'analisi economica, integrata da considerazioni personali sulla concreta fattibilità del progetto.

Durata massima della prova: 6 ore.
È consentito soltanto l'uso del Codice Civile non commentato e di calcolatrici non programmabili.
Non è consentito lasciare l'Istituto prima che siano trascorse 3 ore dalla dettatura del tema.

RR9A - ESAME DI STATO DI ISTITUTO PROFESSIONALE

CORSO DI ORDINAMENTO

Indirizzo: TECNICO DELLA GESTIONE AZIENDALE

Tema di: LINGUA INGLESE
(comprensione e produzione in lingua straniera)

Flat 303 Lucky Mansions
856 Cheung Sha Wan Road
Cheung Sha Wan
Kowloon

4 March 2009

The Administrative Officer
Exhibition Services
Exhibitions International
33 Kadoorie Avenue
Kowloon

Dear Sir/Madam

I attended your exhibition Sound Systems 2009 at the Fortune Hotel from 20 - 25 February and found it informative and interesting. Unfortunately, my enjoyment of the event was spoiled by a number of organizational problems.

Firstly, I had difficulty in registering to attend the event. You set up an on-line registration facility, but I found the facility totally unworkable. Even after spending several wasted hours trying to register in this way, the computer would not accept my application. I eventually succeeded in registering by faxing you.

Secondly, the exhibition was held at one of Hong Kong's most prestigious hotels, but frankly the venue was better suited to a medium-sized business conference than to a large exhibition open by registration to the public. The lack of space led to serious overcrowding in the venue, particularly at peak visiting times (i.e. lunch times and early evening). On one or two occasions I was also seriously concerned about the physical safety of attendees.

The final point I want to make concerns product information. It is very enjoyable to see and test a range of excellent sound systems, but it is also important to be able to take away leaflets on interesting products, so that more research can be done before deciding which system to buy. However, by the time I attended the exhibition all the leaflets had been taken.

RR9A - ESAME DI STATO DI ISTITUTO PROFESSIONALE

CORSO DI ORDINAMENTO

Indirizzo: TECNICO DELLA GESTIONE AZIENDALE

Tema di: LINGUA INGLESE
(comprensione e produzione in lingua straniera)

Could I please ask you to look into these matters - not only on my behalf but also on behalf of other attendees, and in fact on behalf of your company, too.

I look forward to hearing from you.

Yours faithfully

Michael Leung

Michael Leung

Adapted from http://elc.polyu.edu.hk

1. Leggi la lettera e rispondi alle seguenti domande.
   a. What exhibition did the writer attend?
   b. What is his first cause of complaint?
   c. What was the venue of the exhibition like?
   d. What solution is suggested by the writer?

2. Scrivi una lettera di risposta di scuse.

Durata massima della prova: 5 ore.
È consentito soltanto l'uso di dizionari bilingue e monolingue.
Non è consentito lasciare l'Istituto prima che siano trascorse 3 ore dalla dettatura del tema.